ООО «НЕФТЕКАМСКИЙ МАШИНОСТРОИТЕЛЬНЫЙ ЗАВОД СПЕЦИАЛЬНОЙ ТЕХНИКИ»

Центрифуга МК750

Центрифуга МК750 является сепаратором декантаторного типа и предназначена для отделения твердой фазы от жидкой. Декантатор представляет собой центробежный сепаратор с горизонтальной осью вращения. Обрабатываемая жидкость или буровой раствор подается во вращающийся барабан, в котором твердая фаза отделяется от жидкой фазы. Твердая фаза вытесняется к внутренней стенке барабана, в то время как жидкая фаза образует вихревой поток внутри твердой. Конвейер шнекового типа осуществляет транспортировку твердой фазы по направлению к конусообразному торцу барабана. Жидкость движется по спиральной траектории, создаваемой лопастями конвейера, к сливным отверстиям, расположенным со стороны широкого торца барабана.

Центрифуга МК750 рассчитана на более высокую скорость восстановления раствора за счет большей мощности и улучшенных характеристик потока раствора на входе и выходе из установки.

Мощности основного 37 кВт и вспомогательного электродвигателя 11 кВт позволяет подавать в барабан больше раствора и обеспечивать при этом необходимый крутящий момент для удаления твердой фазы, количество которой увеличилось за счет увеличения скорости подачи загрязненного раствора.

- **ОСОБЕННОСТИ**

Эксплуатационные характеристики:

- Напайка пластин на рабочую поверхность шнека
- Высокая скорость вращения барабана
- Вращающийся узел из нержавеющей стали

Безопасность:

- Датчик вибраций
- Ограничитель крутящего момента
- Предохранительные концевые выключатели на защитных кожухах и крышке барабана

- **ПРЕИМУЩЕСТВА**

Эксплуатационные качества:

- Повышенная износоустойчивость лопастей шнека, ремонтопригодность, и соответственно меньший объем обслуживания;
- Высокая скорость вращения барабана увеличивает центробежную силу, повышает эффективность удаления твердой фазы, и обеспечивает высокую степень очистки бурового раствора;
- Возможность регулирования скорости вращения барабана, центробежной силы и настройки дифференциальной скорости для повышения эффективности сепарации (путем замены шкивов ременной передачи);
- Высокая коррозионная стойкость;
- Минимальный уровень вибраций и шума.

ТЕХНИЧЕСКИЕ ХАРАКТЕРИСТИКИ

Наименование параметра	Значение	
Габаритные размеры:		
Длина	3285 мм	
Ширина	1778 мм	
Высота	1102 мм	
Масса	3002 кг	
Энергопотребление:	380 В переменного тока 50 Гц, 3 фазы	
Двигатели:	Номинальная мощность	Номинальная частота вращения
Главный привод	37 кВт	1460 об/мин
Вспомогательный привод	11 кВт	1445 об/мин
Электрооборудование	взрывозащищенное	
Барабан:		
Длина	1422 мм	
Диаметр	356 мм	
Конвейер:		
Тип	Шнековый с осевым потоком	
Материал	Нержавеющая сталь	

ООО «НЕФТЕКАМСКИЙ МАШИНОСТРОИТЕЛЬНЫЙ ЗАВОД СПЕЦИАЛЬНОЙ ТЕХНИКИ»

Редуктор:

Тип	Планетарный		
Передаточное число	57:1		
Пропускная способность максимальная	до 50 м^3/ч		

Технические параметры:

Скорость вращения барабана	1900 об/мин	2500 об/мин	3250 об/мин
Центробежная сила	718 G	1243 G	2100 G
Размер удаляемых частиц	6-9 мкм	4-5 мкм	2-3 мкм
Виброскорость	≤7,5 мм/с		
Дифференциальная скорость	от 31 до 56 об/мин		

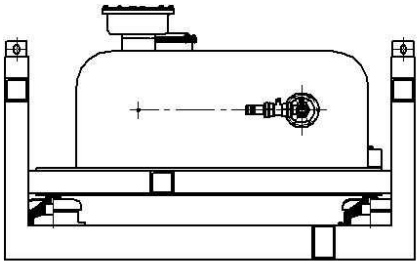

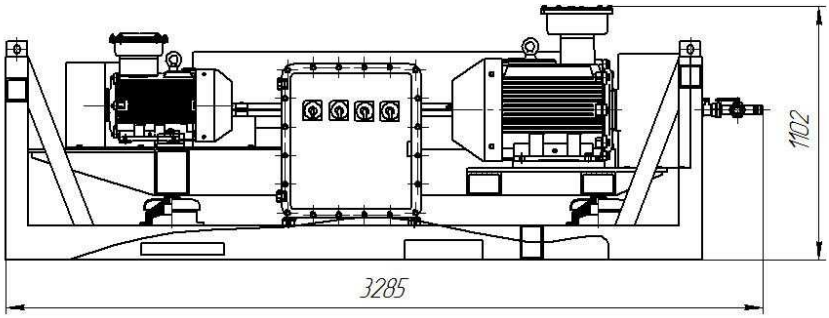

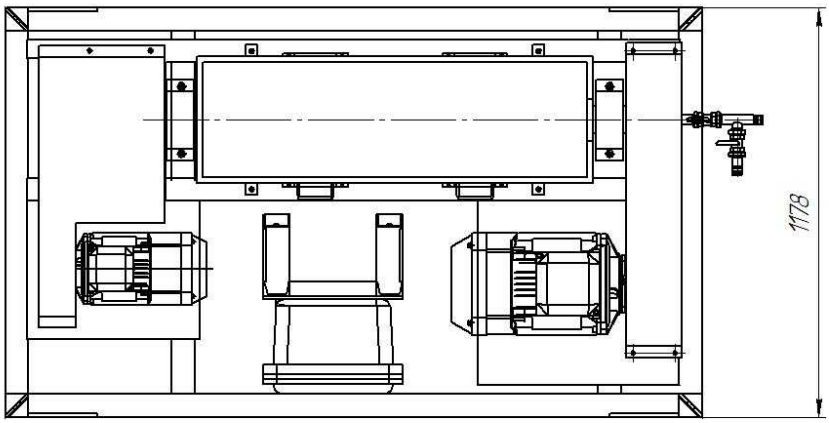

Изготовитель: ООО «НКМЗ-СТ», РБ, 452683, г. Нефтекамск,
ул. Магистральная, 19, тел. (34783) 2-02-02, 2-00-13.
www.nkmzst.ru, st@nkmz.ru