НКМЗ ст

НЕФТЕКАМСКИЙ МАШИНОСТРОИТЕЛЬНЫЙ
ЗАВОД СПЕЦИАЛЬНОЙ ТЕХНИКИ

452683, РФ, Респ. Башкортостан,
г. Нефтекамск, ул. Автозаводская, 1/11

+7 (34783) 702 39
+7 (34783) 202 02

www.nkmzst.ru
st@nkmz.ru

ВИБРОСИТО CRUISER МК 700 И МК 700-100

- **РЕЖИМЫ РАБОТЫ И ПРОИЗВОДИТЕЛЬНОСТЬ**

На виброситах реализованы два типа колебаний: линейные и эллиптические. В зависимости от этого осуществляется равномерная транспортировка шлама или максимально-производительная.

- **КОМПЛЕКТАЦИЯ**

На виброситах используются вибродвигатели известных мировых производителей.

- **КОНСТРУКЦИЯ**

Цельносварная виброрама. Надежное и легкосъемное клиновое крепление ситовых панелей. Усиленные домкраты для регулирования угла наклона.

- **НАДЕЖНОСТЬ И УСЛОВИЯ РАБОТЫ**

Вибродвигатели повышенной надежности с низкими показателями шума. Ситовые панели собственного производства повышенного срока службы. Долговечные уплотнители ситовых панелей из полиуретана.
Пружины виброрамы из высокопрочной стали.

- **ЗАЩИТА ОТ КОРРОЗИИ**

Рабочая часть виброрамы изготавливается из нержавеющей стали. Конструкция имеет 3-х слойное покрытие эмалью премиум класса повышенной стойкости.

- **БЕЗОПАСНОСТЬ**

Все электрооборудование во взрывозащищенном исполнении.

Основные технические характеристики

Наименование	МК 700	МК 700-100
Сила G - Линейная - Эллиптическая	 6 – 7,5 5 — 6,5	 6 - 7,5 -
Количество ярусов (дек), шт	1	
Количество сеток, шт.	4	3
Общая площадь сеток, $м^2$	2,73	2,01
Рабочая поверхность сеток, $м^2$	2,37	1,82
Размеры ситовых панелей: длина х ширина х высота, мм	1165х584х40	
Пропускная способность при бурении на воде, л/с	до 38	До 31
Возможность регулирования угла наклона, град	+3, -3	
Высота перелива не более, мм	750	
Тип приемного устройства	распределитель потока	
Количество вибрационных двигателей	2	2
Мощность вибратора, кВт	2,2	1,8
Частота вращения вибродвигателя , об/мин	1500	
Напряжение, В	380	
Частота тока, Гц	50	
Габаритные размеры, не более: длина/ ширина/ высота, мм	2960/1750/1350	2353/1750/1465
Масса, не более, кг	1750	1423

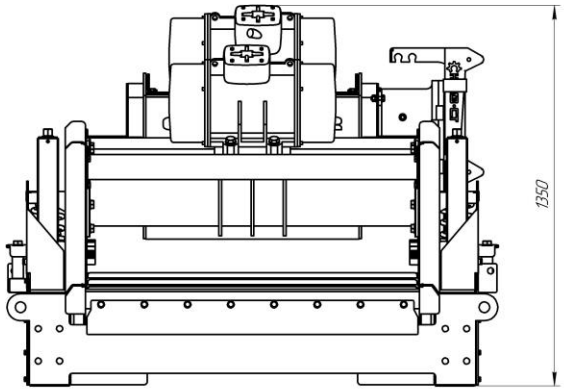
1350

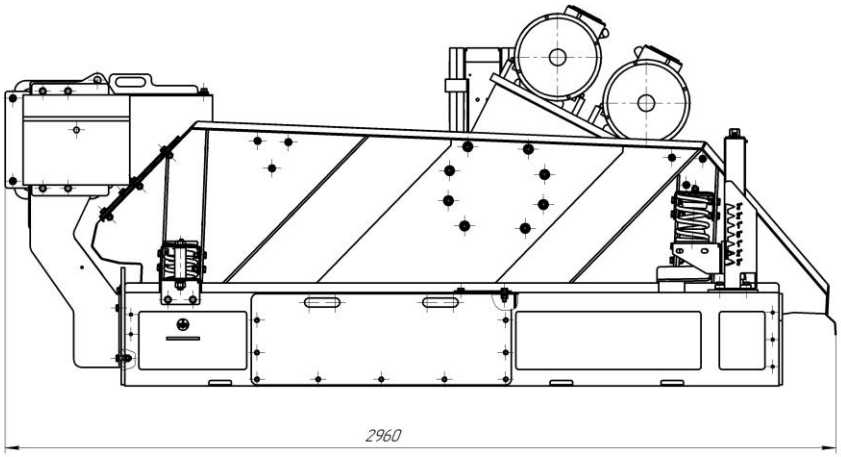
2960

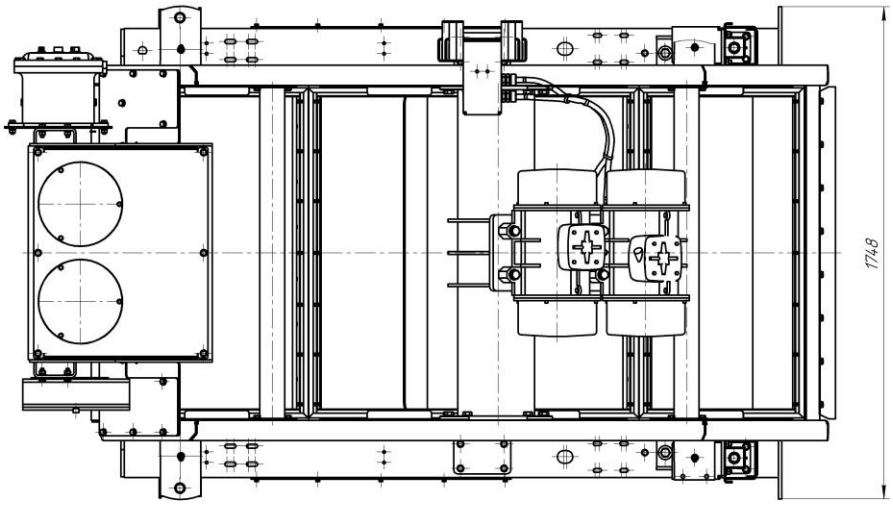
1748

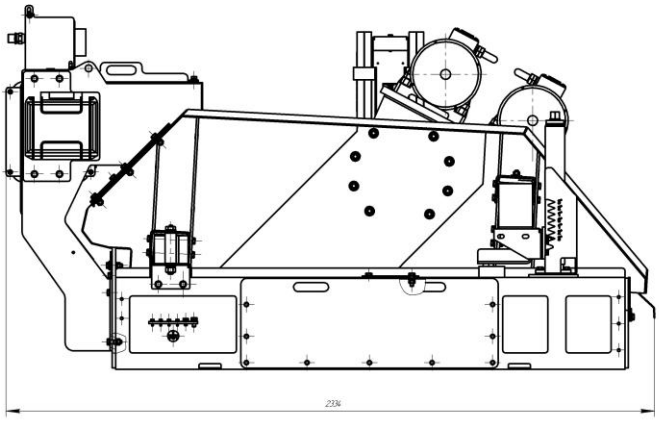

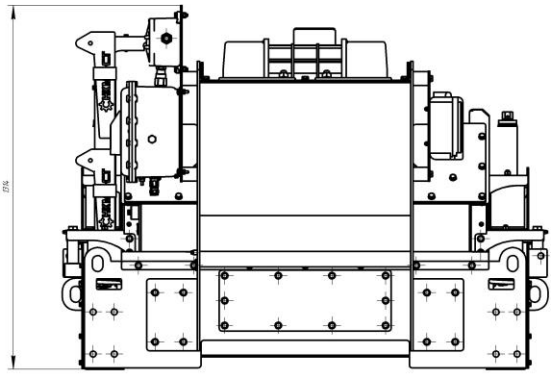

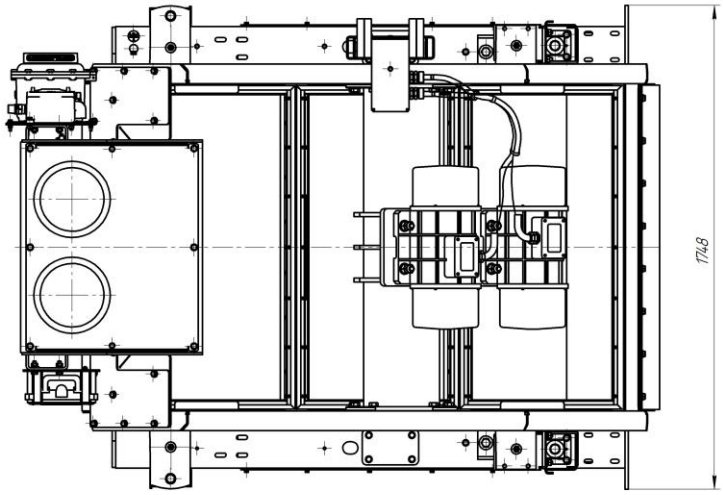

Изготовитель: ООО «НКМЗ-СТ»
РБ, 452683, г. Нефтекамск, ул. Магистральная, 19
тел. (34783) 2-02-02, 2-00-13.
www.nkmzst.ru, st@nkmz.ru